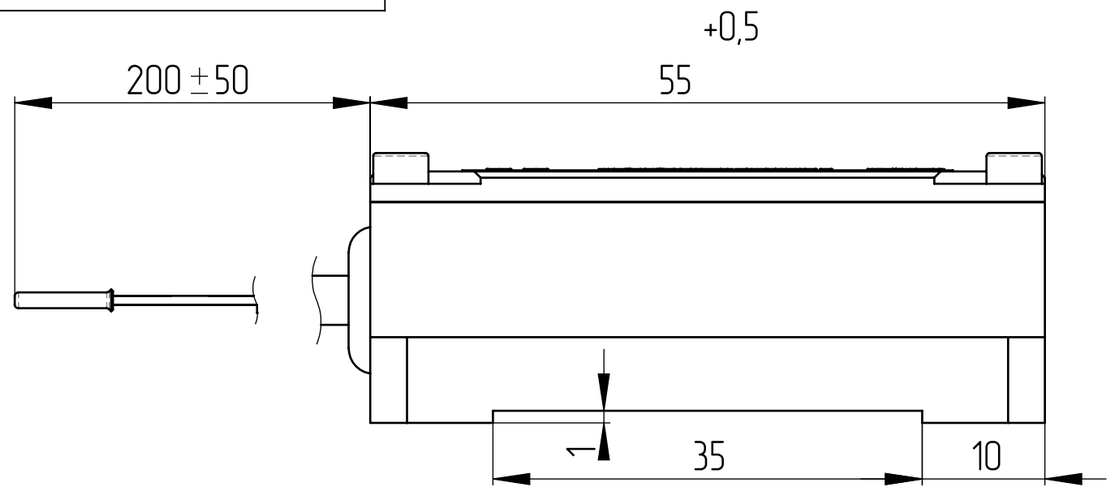

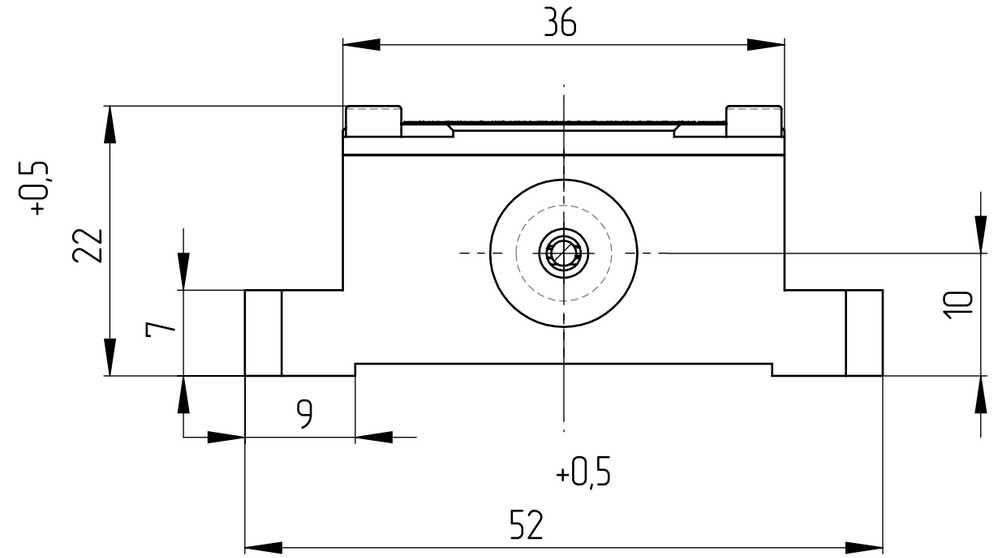

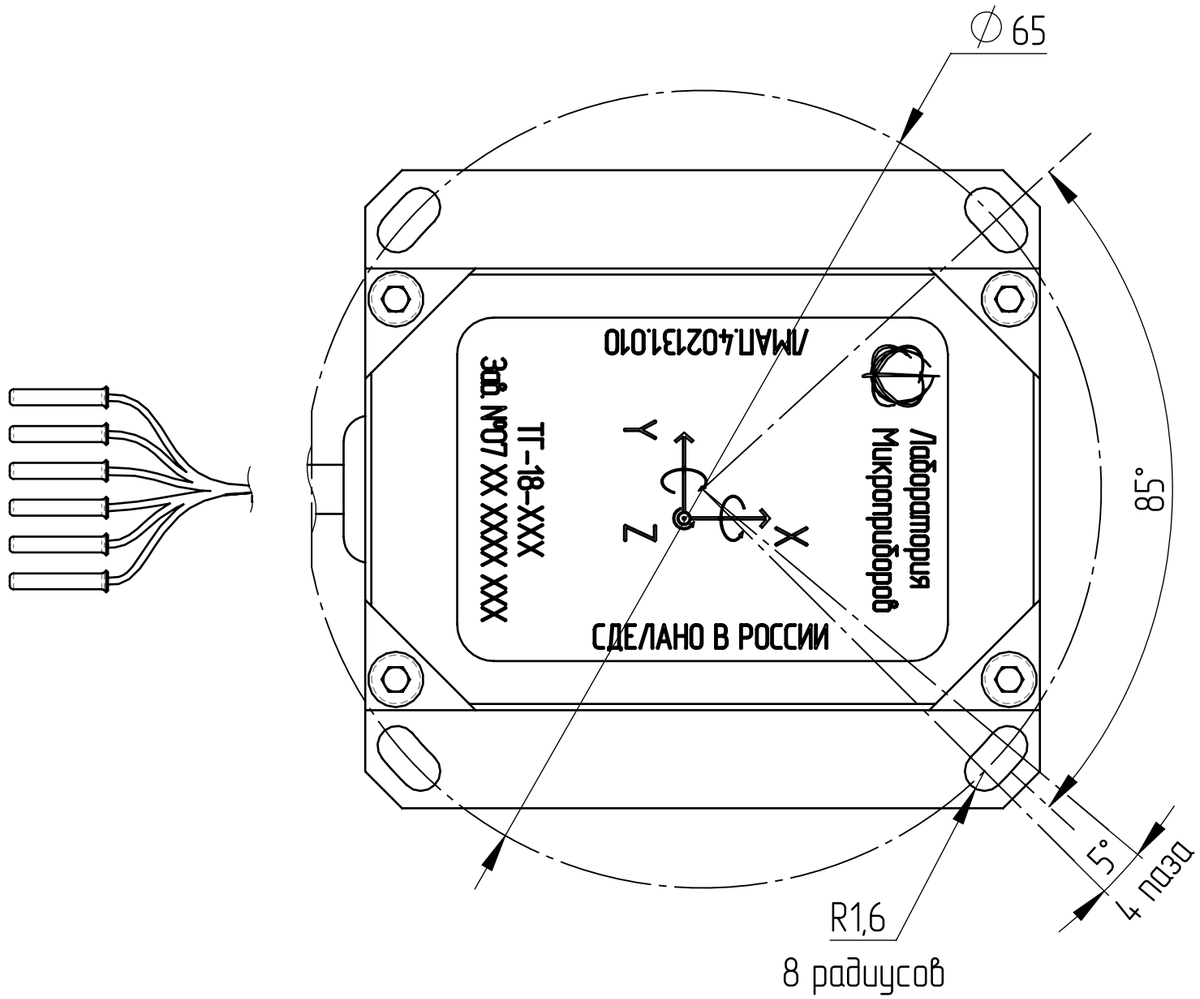

1. X, Y. Z – оси чувствительности
2. Маркировка и назначение проводов согласно таблице 1
3. Общие допуски по ГОСТ 30893.1: H12, h12, IT12/2.

Таблица 1

Цвет	Цепь
синий	RS-485 TxD-(A)
жёлтый	RS-485 TxD+(B)
зелёный	RS-485 RxD-(A)
белый	RS-485 RxD+(B)
чёрный	Общ. питание
красный	Напр. питания

					ЛМАП.402131.010ГЧ			
Изм.	Лист	№ докум.	Подп.	Дата	Датчик угловой скорости ТГ-18	Лит.	Масса	Масштаб
Разраб.		И.В. Спиридонов					72.93 г	2:1
Пров.		А.М. Каменский						
Т. контр.					Габаритный чертеж	Лист	Листов 2	
						ЛМП		
Н. контр.		Н.А. Соломкина						
Утв.		А.В. Михеев						

Перв. примен. ЛМАП.402131.010

Справ. №

Подп. и дата

Инв. № дубл.

Взам. инв. №

Подп. и дата

Инв. № подл.

Копировал

Формат А3